DE-EN

ZENIT®
water technology

serie Steel series

TAUCHMOTORPUMPEN aus **EDELSTAHL** für die **ENTWÄSSERUNG** und mit **FREISTROMLAUFRAD**

SUBMERSIBLE STAINLESS STEEL PUMPS *for* ***DRAINAGE*** *and with* ***VORTEX IMPELLER***

DG-Steel

Zuverlässig
Robust
Hochgradig
leistungsfähig

Die überzeugende Wahl zum Heben von fäkalienhaltigem Abwasser im kommunalen Bereich und in der Tierhaltung

Reliable
Strong
High performance

The winning combination for the wastewater treatment in the civil and livestock applications

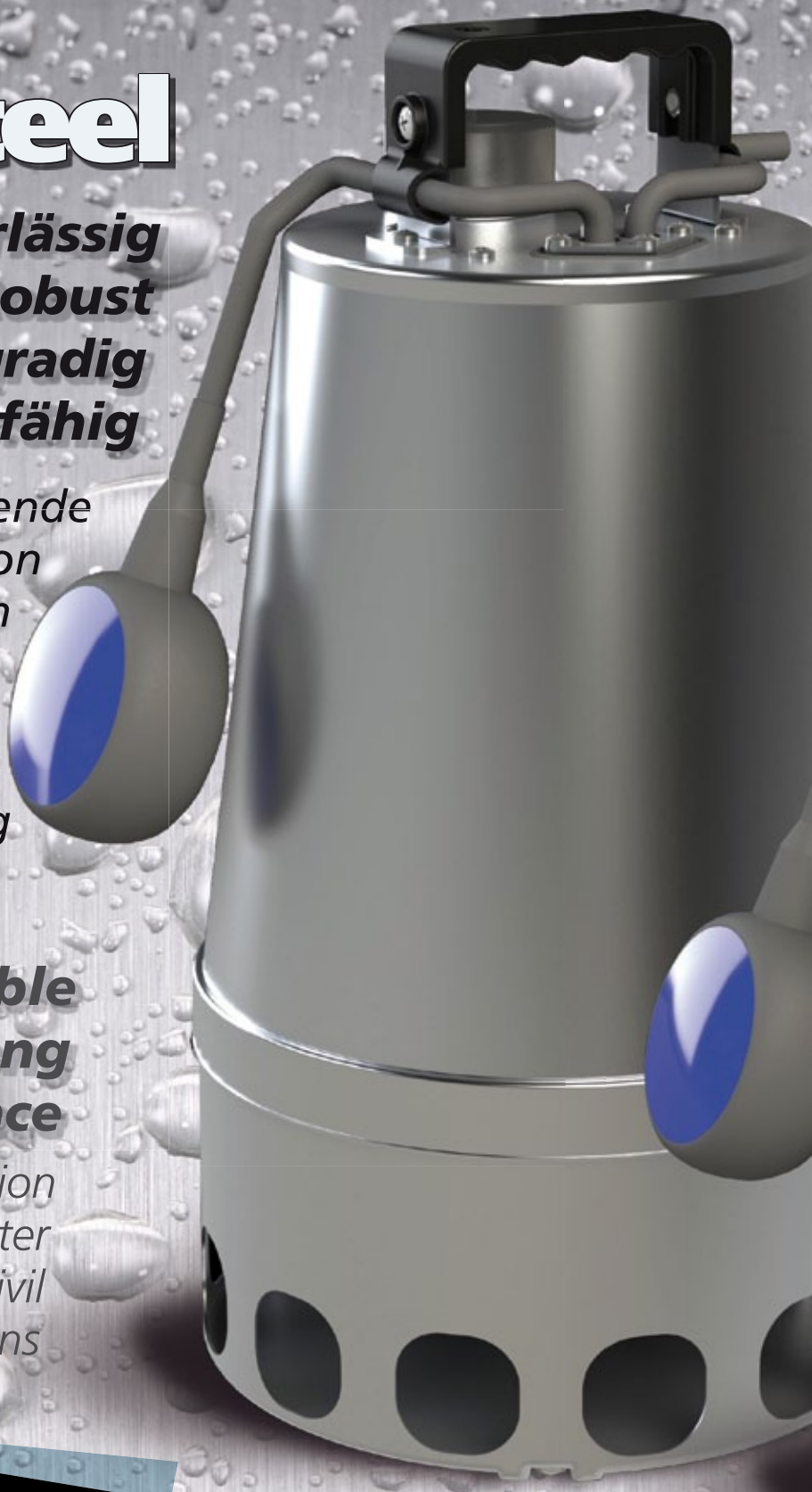

Steel submersible water Pumps

Steel submersible water Pumps

DR-Steel

Praktisch
Leicht
Kompakt

Die am besten geeignete Lösung zum Entwässern im Haushalt und im kommunalen Bereich

Practical
Light
Compact

The best choice for the drainage in the domestic and civil applications

DG-Steel

Eigenschaften/*Features*

Abgegebene Leistung / *Out power range*	0,37 - 0,75 kW
Laufradtyp / *Impeller*	Vortex
Pole / *Poles*	2
Druckstutzen / *Outlet*	G 1¼" - G 1½"
Max. freier Durchgang / *Max free passage*	40 mm
Max. Förderhöhe / *Max head*	10 mt
Max. Förderleistung / *Max capacity*	375 l/min

Betriebsbedingungen/ *Running conditions*

Max. Betriebstemperatur / *Max. operating temperature*	40°C (90°C max 3 min)
H-Wert der Flüssigkeit / *Fluid pH*	6 - 14
Viskosität der Flüssigkeit / *Fluid viscosity*	1 mm²/s
Betriebsart / *Service*	S1 eingetaucht *S1 submerged*
Max. Eintauchtiefe / *Max. immersion depth*	10 mt
Dichte der Flüssigkeit / *Fluid density*	1 kg/dm³
Max. Schalldruck / *Max. acoustic pressure*	< 70 dB
Max. Anläufe/Stunde / *Max. start-ups/hour*	30

Betriebsbedingungen/*Materials*

Motorgehäuse Pumpengehäuse Gitter, Laufrad / *Pump casing Pump body Strainer, Impeller*	Chromnickelstahl AISI 304 *Chrome-nickel steel AISI 304*
Motorhülle / *Motor housing*	Chromnickelstahl AISI 316 *Chrome-nickel steel AISI 316*
Griff / *Handle*	Chromnickelstahl AISI 304 *Chrome-nickel steel AISI 304*
Welle / *Shaft*	Stahl AISI 431 *AISI 431 Steel*
Gleitringdichtungen / *Mechanical seal*	Dreifaches Dichtungssystem aus: - **Zwei Gleitringdichtungen** (SiC-Al) in dichter Kammer mit Kühlung mit Speiseöl - **V-ring** in direktem Kontakt mit der Flüssigkeit *Three mechanical seals:* *- **double mechanical** seal (SiC-Al) in sealed chamber, cooled with foodgrade oil* *- one **V-ring** in direct contact with the liquid*

7

Motorhülle/*Motor housing*

Chromnickelstahl AISI 316
Chrome-nickel steel AISI 316

Leistungsmerkmale/*Performances*

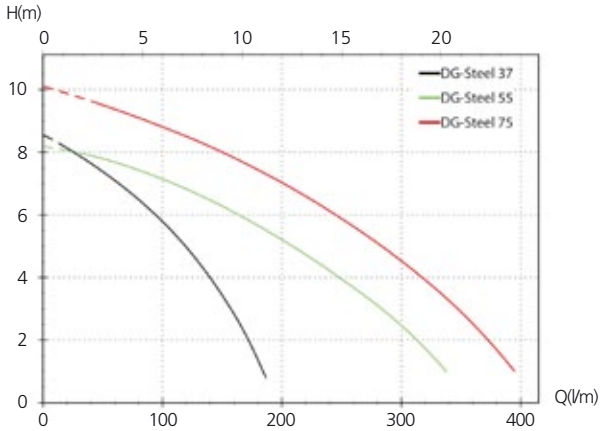

TAUCHPUMPEN AUS EDELSTAHL MIT FREISTROM-LAUFRAD
SUBMERSIBLE STAINLESS STEEL PUMPS WITH VORTEX IMPELLER

1 Griff, Pumpengehäuse
Handle, Pump body
Chromnickelstahl AISI 304
Chrome-nickel steel AISI 304

2 Welle/*Shaft*
Stahl AISI 431
AISI 431 Steel

3 Kühlsystem/*Cooling System*
Das **Kühlsystem** garantiert auch dann konstante Leistungen, wenn die Pumpe teilweise freiliegt
*As for the **internal ricycle pumped liquid system**, the motor cooling is guaranted even if the pump is partially covered by the liquid*

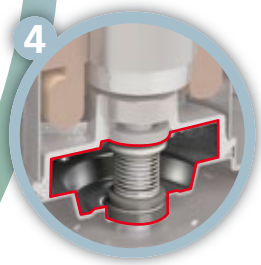

4 Gleitringdichtungen
Mechanical seal
Dreifaches Dichtungssystem aus:
- **zwei Gleitringdichtungen** (SiC-Al) in Ölkammer mit Schmierung mit Speiseöl
- **V-ring** in direktem Kontakt mit der Flüssigkeit

Three mechanical seals
- ***double seal*** *(SiC-Al) in oil sump with food-grade oil lubrication*
- *one **V-ring** in direct contact with the liquid*

5 Laufrad/*Impeller*
Chromnickelstahl AISI 304
Chrome-nickel steel AISI 304

Gitter/*Strainer*
Chromnickelstahl AISI 304
Max. freier Durchgang
Chrome-nickel steel AISI 304
Max free passage 40 mm

Der vertikal gleitende Niveauregler empfiehlt sich für die Installation in kleine Schächte, in denen normale Schwimmer wegen des begrenzten Raums nicht sicher funktionieren können

Vertically sliding level regulator, recommended for installation in small wells

Anwendungen/*Applications*
Die Tauchmotorpumpen der Baureihe **DG-Steel** dienen zur Aufbereitung von sauberem oder leicht fäkalienhaltigem Wasser mit Festanteilen bis Durchmesser **40 mm**. Sie finden **Anwendungen** in **Kanalisationsanlagen**, in der **Tierhaltung** und in **Sanitärinstallationen**.

*For clean or slightly dirty water, containing **solids up to 40 mm** grain size. For **sewerage plants, livestock farms, car washes, hydro-sanitary applications**.*

Abmessungen/*Dimensions*

	Ø A	B	C	kg
DG-Steel 37	170	350	G 1¼"	6.6
	H	**L**	**M**	
	435	195	350	
	H1	**L1**	**M1**	
	205	115	300	

	Ø A	B	C	kg
DG-Steel 55-75	215	405	G 1½"	8.1/8.9
	H	**L**	**M**	
	490	250	400	
	H1	**L1**	**M1**	
	260	170	350	

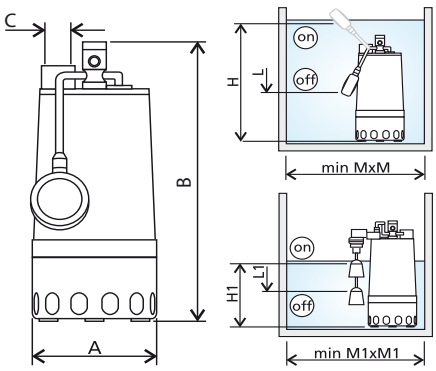

M - M1 Minimum Dimension - 500mm x 500mm Empfohlene Dimension
M - M1 Minimum dimensions - 500mm x 500mm Suggested dimensions

	Strom (A) *Current (A)*		P2 (kW)	Freier Kugel-durchgang *Free Passage*	Q													
					l/s	0	0.5	1.0	1.5	2.0	2.5	3.0	3.5	4.0	4.5	5.0	5.5	6.0
					l/min	0	30	60	90	120	150	180	210	240	270	300	330	360
	230V 1~	400V 3~			m³/h	0	1.8	3.6	5.4	7.2	9.0	10.8	12.7	14.5	16.3	18.1	19.9	21.7
DG-Steel 37	3.1	-	0.37	25	H (m)	*8.7*	7.6	7.1	6.1	5.0	3.4	1.3						
DG-Steel 55	4.3	-	0.55	40		*8.1*	7.8	7.5	7.0	6.6	6.2	5.7	4.8	4.1	3.2	2.3	1.3	
DG-Steel 75	5.6	2.4	0.75	40		*10.0*	9.5	9.2	8.6	8.2	7.8	7.5	6.7	6.0	5.2	4.1	3.2	2.1

DR-Steel

TAUCHPUMPEN AUS EDELSTAHL F
SUBMERSIBLE STAINLESS STEEL PU

Anwendungen/*Applications*

Die Tauchmotorpumpen der Baureihe **DR-Steel** dienen zur Aufbereitung von sauberem Wasser mit **Festanteilen bis Durchmesser 12 mm aus Teichen, Bächen und Brunnen sowie von Niederschlags- und Sickerwasser**. Sie werden auch zum Entwässern und zum Entleeren von Behältern eingesetzt. Für den zuverlässigen Einsatz im Haushalt und in Wohngebäuden.

*For clean water containing **solids up to 12 mm**. For draining rooms or emptying tanks. For water from **ponds, streams** or **pits** and for rainwater collection.*

Abmessungen/*Dimensions*

	Ø A	B	C	Kg
DR-Steel 25/37	170	300	G 1¼"	5.9 / 6.3
	H	**L**	**M**	
	385	145	350	
	H1	**L1**	**M1**	
	155	65	300	

	Ø A	B	C	Kg
DR-Steel 55/75	215	335	G 1½"	7.7 / 8.4
	H	**L**	**M**	
	420	180	400	
	H1	**L1**	**M1**	
	190	100	350	

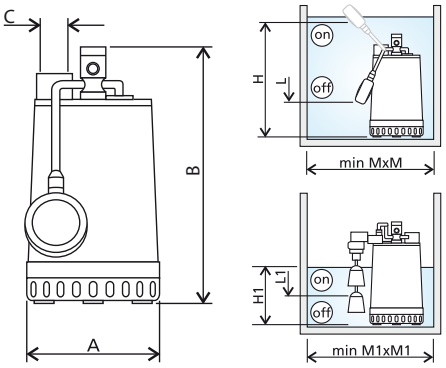

M - M1 Minimum Dimension - 500mm x 500mm Empfohlene Dimension
M - M1 Minimum dimensions - 500mm x 500mm Suggested dimensions

7 Motorhülle
Motor housing
Chromnickelstahl AISI 316
Chrome-nickel steel AISI 316

6 Laufrad/*Impeller*
Chromnickelstahl AISI 304
Chrome-nickel steel AISI 304

Leistungsmerkmale/*Performances*

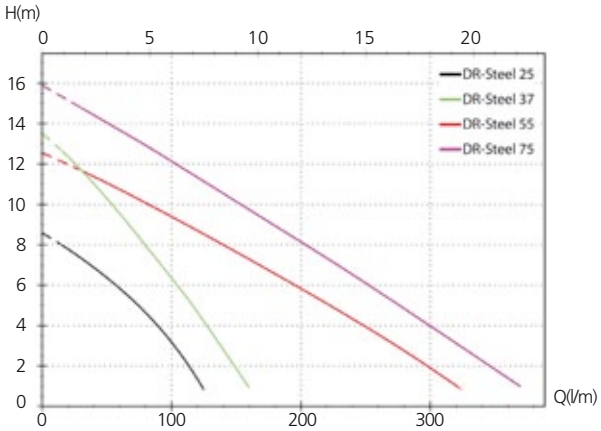

	Strom (A) *Current (A)* 230V 1~	Strom (A) *Current (A)* 400V 3~	P2 (kW)	Freier Kugel-durchgang *Free Passage*	l/s	0.0	0.5	1.0
					l/min	0	30	60
					m³/h	0.0	1.8	3.6
DR-Steel 25	2.3	-	0.25	10	H (m)	*8.5*	7.0	5.7
DR-Steel 37	3.1	-	0.37	10		*13.6*	11.6	9.5
DR-Steel 55	4.3	-	0.55	12		*12.4*	11.3	10.4
DR-Steel 75	5.6	2.4	0.75	12		*16.0*	15.0	13.4

FÜR DIE ENTWÄSSERUNG
UMPS FOR DRAINAGE

Der vertikal gleitende Niveauregler empfiehlt sich für die Installation in kleine Schächte, in denen normale Schwimmer wegen des begrenzten Raums nicht sicher funktionieren können

Vertically sliding level regulator, recommended for installation in small wells

1 Griff, Pumpengehäuse
Handle, Pump body

Chromnickelstahl AISI 304
Chrome-nickel steel AISI 304

2 Welle/*Shaft*

Edelstahl AISI 431
Stainless steel AISI 431

3 Kühlsystem/*Cooling System*

Das **Kühlsystem** garantiert auch dann konstante Leistungen, wenn die Pumpe teilweise freiliegt
*As for the **internal ricycle pumped liquid system**, the motor cooling is guaranted even if the pump is partially covered by the liquid*

4 Gleitringdichtungen
Mechanical seal

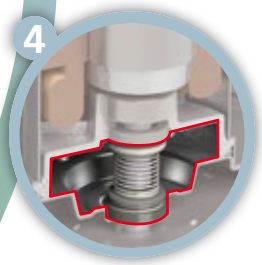

Dreifaches Dichtungssystem aus:

- **zwei Gleitringdichtungen** (SiC-Al) in Ölkammer mit Schmierung mit Speiseöl
- **V-ring** in direktem Kontakt mit der Flüssigkeit

Three mechanical seals

- ***double seal*** *(SiC-Al) in oil sump with food-grade oil lubrication*
- *one **V-ring** in direct contact with the liquid*

5 Gitter/*Strainer*

Chromnickelstahl AISI 304

Durch einen besonderen Umrüstsatz kann sie von einer normalen Tauchmotorpumpe in eine "dry floor" Pumpe umgewandelt werden. Durch Entfernen von zwei Abstandscheiben kann die Mindestsaughöhe bis **auf 5 mm vom Boden abgesenkt werden.**

Chrome-nickel steel AISI 304

A special set allows the sewage pump to be transformed into a dry floor one. ***The minimum level of liquid can be lowered to 5 mm from the ground by setting two special shimming***

Q								
1.5	**2.0**	**2.5**	**3.0**	**3.5**	**4.0**	**4.5**	**5.0**	**5.5**
90	**120**	**150**	**180**	**210**	**240**	**270**	**300**	**330**
5.4	**7.2**	**9.0**	**10.8**	**12.7**	**14.5**	**16.3**	**18.1**	**19.9**
4.0	1.3							
7.0	4.5	1.9						
9.2	8.4	7.2	6.3	5.0	4.0	3.0	1.8	
12.4	11.2	10.0	8.8	7.6	6.5	5.2	3.8	2.5

Eigenschaften/*Features*

0,25 - 0,75 kW	**Abgegebene Leistung** / ***Out power range***
Mehrkanal, offen / *Open multichannel*	**Laufradtyp** / ***Impeller***
2	**Pole** / ***Poles***
G 1¼" - G 1½"	**Druckstutzen** / ***Outlet***
12 mm	**Max. freier Durchgang** / ***Max free passage***
16 mt	**Max. Förderhöhe** / ***Max head***
335 l/min	**Max. Förderleistung** / ***Max capacity***

Betriebsbedingungen/ *Running conditions*

40°C (90°C max 3 min)	**Max. Betriebstemperatur** / ***Max. operating temperature***
6 - 14	**pH-Wert der Flüssigkeit** / ***Fluid pH***
1 mm²/s	**Viskosität der Flüssigkeit** / ***Fluid viscosity***
S1 eingetaucht / *S1 submerged*	**Betriebsart** / ***Service***
10 mt	**Max. Eintauchtiefe** / ***Max. immersion depth***
1 kg/dm³	**Dichte der Flüssigkeit** / ***Fluid density***
<70 dB	**Max. Schalldruck** / ***Max. acoustic pressure***
30	**Max. Anläufe/Stunde** / ***Max. start-ups/hour***

Betriebsbedingungen/*Materials*

Chromnickelstahl AISI 304 / *Chrome-nickel steel AISI 304*	**Motorgehäuse Pumpengehäuse Gitter, Laufrad** / ***Pump casing Pump body Strainer, Impeller***
Chromnickelstahl AISI 316 / *Chrome-nickel steel AISI 316*	**Motorhülle** / ***Motor housing***
Chromnickelstahl AISI 304 / *Chrome-nickel steel AISI 304*	**Griff** / ***Handle***
Stahl AISI 431 / *AISI 431 Steel*	**Welle** / ***Shaft***
Dreifaches Dichtungssystem aus: - **Zwei Gleitringdichtungen** (SiC-Al) in dichter Kammer mit Kühlung mit Speiseöl - **V-ring** in direktem Kontakt mit der Flüssigkeit / *Three mechanical seals: - **double mechanical** seal (SiC-Al) in sealed chamber, cooled with foodgrade oil - one **V-ring** in direct contact with the liquid*	**Gleitringdichtungen** / ***Mechanical seal***

water technology

Die Zenit Gruppe gehört weltweit zu den wichtigsten Entwicklern und Herstellern von Wasseraufbereitungstechnik. Das Kerngeschäft des Unternehmens besteht in der Konstruktion und Produktion von elektrischen Tauchpumpen für Industrie und Haushalt. Dank einem modernen Know-how und einer langjährigen Erfahrung kann Zenit auch ein umfassendes Sortiment an Belüftungs- und Mischungstechnik anbieten, das den höchsten Ansprüchen gerecht wird. Mit einer zielgerichteten territorialen Präsenz kann der Konzern heute die diversen Marktareale direkt kontrollieren. Die Zenit Gruppe besteht aus mehreren Gesellschaften eine eigenständige Organisation und Vermögenslage haben und ein gemeinsames Ziel verfolgen. Die heutige Organisation der Zenit Gruppe geht aus dem synergischen Zusammenwirken von Strategien und Geschäftsideen hervor, das dem Unternehmen in der Globalisierungsphase die Weichen stellte. Wir sind überzeugt, den richtigen Weg eingeschlagen zu haben. **Begleitet von unseren traditionellen Wertbegriffen „People - Product - Passion" schreiten wir gemeinsam einem einzigen Ziel entgegen.**

PEOPLE
PRODUCT
PASSION

The *Zenit Group ranks among the top international names in the design and manufacture of water treatment technologies. Its core business is the design and manufacture of submersible electric pumps for both domestic and industrial use. Thanks to the knowledge and experience it has acquired over the years Zenit has also featured on the market with oxygenating and mixing products, providing a comprehensive range of items designed to meet the most demanding needs. Today Zenit is a Group that manages to have direct control over the markets it operates in, thanks to a targeted territorial presence. The Zenit Group is comprised of different companies across the globe but all operating in pursuit of a single mutual objective. The current structure of the Zenit Group is the result of a successful combination of entrepreneurial strategies and appraisals that have led to integration between company and globalization.* ***Strong in the conviction that the path we have undertaken is the right one we journey along it together towards a single aim, accompanied by the 3P formula that has been our constant companion: People - Product - Passion.***

Zenit ITALIA

Geschäftsbereich Produktion und Vertrieb für Italien
Headquarter, production site and sales office for the Italian market

Via dell'Industria 11
41018 San Cesario sul Panaro (MO), Italy
Tel. (+39) 059.950.611 Fax (+39) 059.597.0399
Mail info.it@zenit.com

Zenit EUROPE

Geschäftsbereich Vertrieb, Niederlassung für Europa, Naher Osten, Afrika und Nord-und Südamerika.
Sales office and regional office for Europe, the Middle East, Africa, North and South America

29-31 Zone Artisanale "Op Zaemer"
4959 Bascharage, Luxembourg
Tel. (+352) 270.305 Fax (+352) 246.111.76
Mail info.lu@zenit.com

Zenit CHINA

Geschäftsbereich Produktion und Vertrieb für China
Production site and sales office for the Chinese market

26 Wupu Road, Shengpu dc.
Suzhou Industrial Park, 215126 Jiangsu, P.R.C.
Tel. (+86) 512.628.718.88 Fax (+86) 512.628.718.66
Mail info.cn@zenit.com

Zenit ASIA PACIFIC

Geschäftsbereich Vertrieb, Niederlassung für Asien, Pazifik und Ozeanien
Sales office and regional office for the Asian-Pacific and Oceanic market

30 Toh Guan Road - #08-07
ODC Districentre, Singapore 608840
Tel. (+65) 656.011.01 Fax (+65) 656.011.41
Mail info.sg@zenit.com

The information contained herein is not binding. Zenit reserves the right to alter the product without prior notice - 29040020571200000 - REV.3 02/2013

JOIN OUR WATER MOVEMENT

www.zenit.com

follow us